NEC

SIZE:A3(Ver.0004)

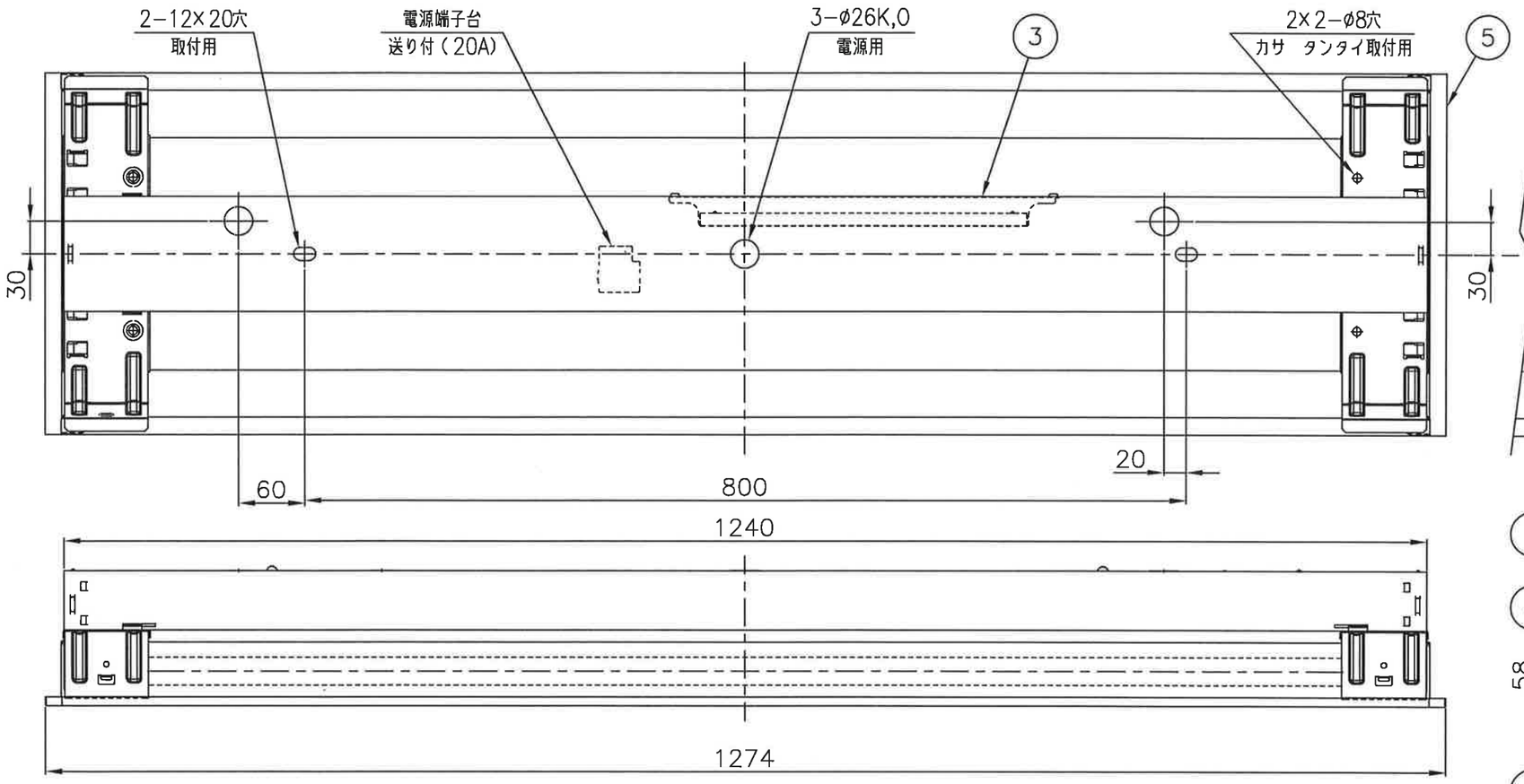

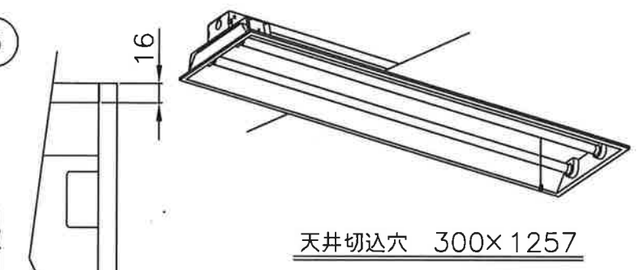

天井切込穴　300×1257

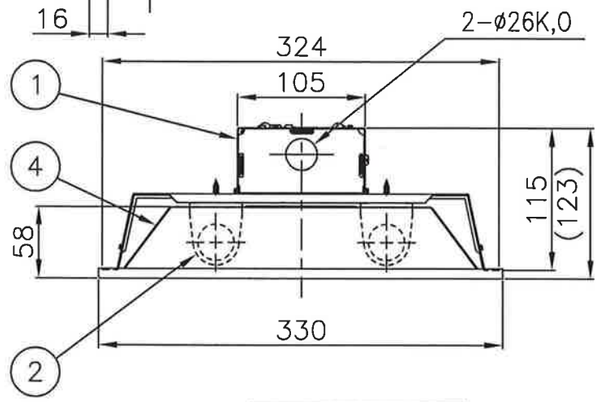

⚠安全に関するご注意

- 本器具は、5~35℃の温度範囲で使用するよう設計してあります。高温で使用しますと火災の原因となります。
- 本器具は屋内専用です。屋外や、水気・湿気のある場所及び腐食性ガス等の発生する場所では使用できません。器具落下・感電の原因となります。
- 天井埋め込み専用器具です。傾斜天井・補強のない天井には取り付けないでください。指定外取付けは、火災・器具落下の原因となります。
- 点灯始動保証温度は－5℃以上です。周囲温度5℃未満での連続使用はランプ光束の低下やランプ短寿命の原因となります。
- 電源線、アース線を確実に接続してください。アースが不完全な場合には感電の原因となります。
- 定格電源電圧以外では使用しないでください。
- 断熱材や防音材を器具にかぶせた状態で使用しないでください。電源線は断熱材の上を通してください。

器具の取付け方
断熱材、防音材をご使用の場合は下図のように施工してください。

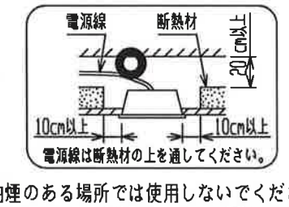

- 油煙のある場所では使用しないでください。油でソケットが破損し、ランプ落下の原因となります。

使用に関するご注意

- 商品監視システム（防犯センサー）の一部の機器はインバータの周波数と干渉して誤動作する場合があります。事前に商品監視システムのメーカーにご確認ください。
- ランプの種類によりランプ光束が異なります。ランプ交換の際には照度範囲にご注意ください。

『高調波ガイドライン適合品』
『Rohs指令適合品』
定格電圧　：100~254V
器具重量　：4.8kg

Hf

適合ランプ
FHF32 FL40S FL40SS/37 FLR40S FLR40S/36

組合せ表

形　名	本　体	反射板
ME32227−MN9	ME32227ホンタイ−MN9 （641−8641）	ME32227カサ　タンタイ （644−9043）

番号	名　称	材　質	数量	備　考
10				
9				
8				
7				
6				
5	カサ端板	鋼板 t0.6	2	高反射塗装亜鉛めっき鋼板白色
4	カサ　タンタイ	鋼板 t0.5	1	高反射塗装亜鉛めっき鋼板白色
3	電子安定器		1	2灯用
2	ランプソケット		各2	W741T, W761T
1	本　体	鋼板 t0.6	1	亜鉛めっき鋼板

殿

埋込形器具
ME32227−MN9

定格出力固定形

尺度	1/5・／	承認	大森	検図		設計	前田	FD	
図番	LF−97517B							発行	・　・

NECライティング株式会社