NEC

SIZE:A3(Ver.0004)

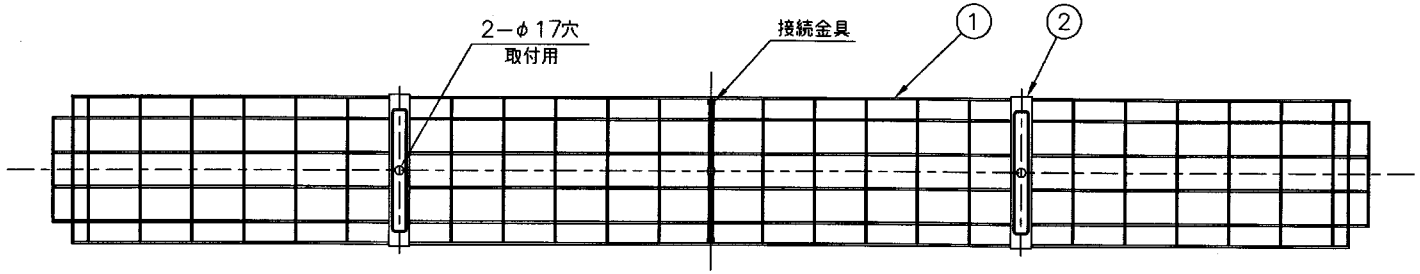

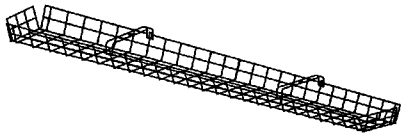

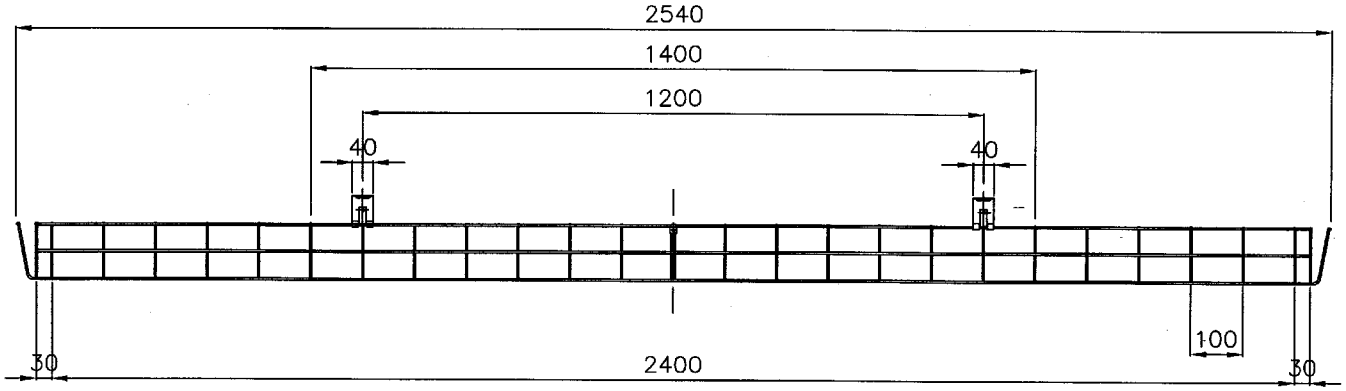

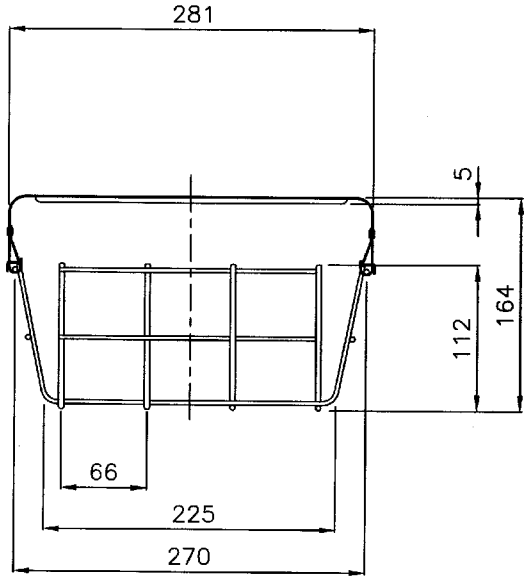

（注意事項）

1.取付寸法は1200及び1400です。

2.器具と天井面の間に約5mmのすき間ができます。

⚠ 安全に関するご注意

・腐食性ガス等の発生する場所では使用できません。
落下の原因となります。

・ガードは確実に取り付けてください。
落下の原因となります。

ガード重量: 3.1kg

番号	名称	材質	数量	備考
10				
9				
8				
7				
6				
5				
4				
3				
2	取付金具	SPCC t1.6	2	亜鉛メッキ
1	ガード	鋼棒 φ3,φ4	1	白色塗装

殿

B11127

尺度	1/10・1/4	承認	検図	設計	FD
図番	LF−97302				発行 ・ ・

NECライティング株式会社